Вакуумный пикнометр емкостью 10 литров

Модель: B067N

Инструкция по эксплуатации

ДОРЛАБ

ГЛАВА 1 Основные характеристики

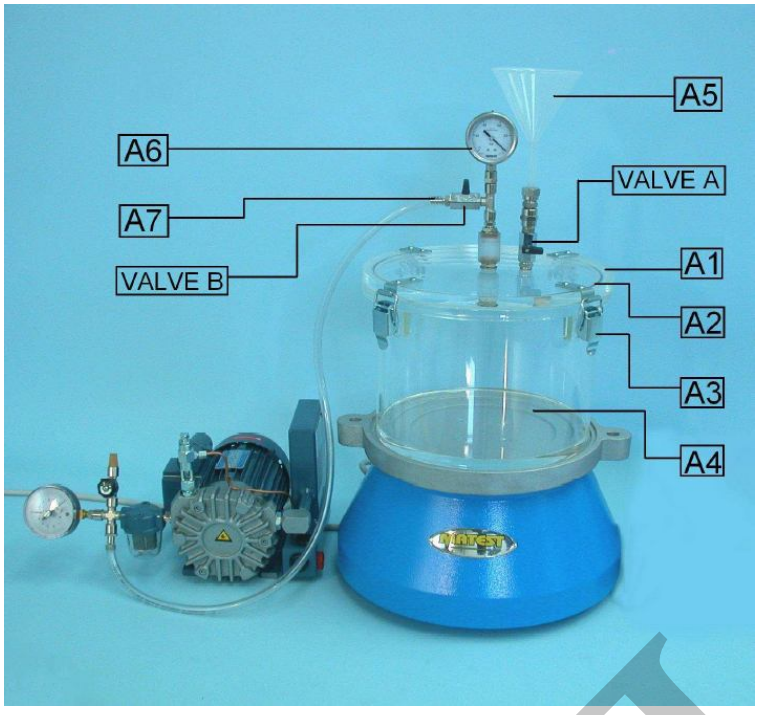

VALVE A	Открытие и закрытие подачи
VALVE B	Открытие и закрытие всасывающего канала
A1	Крышка
A2	Прокладка
A3	Зажимные замки (4шт.)
A4	Контейнер
A5	Загрузочная воронка
A6	Вакуумный циферблатный индикатор
A7	Резиновый держатель для крепления трубчатого вакуумного насоса

Схема подключения вакуумного насоса и комплектующих:

ВАРИАНТ 1:

ЮРЛАБ

ВАРИАНТ 2:

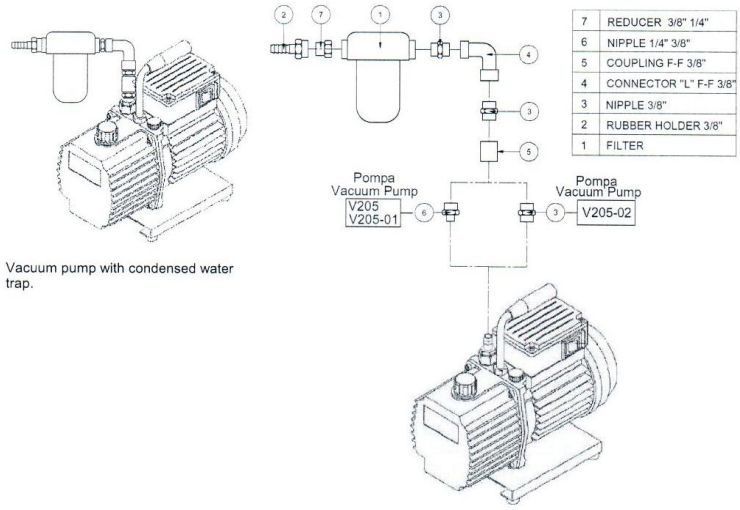

ВААРИАНТ 3:

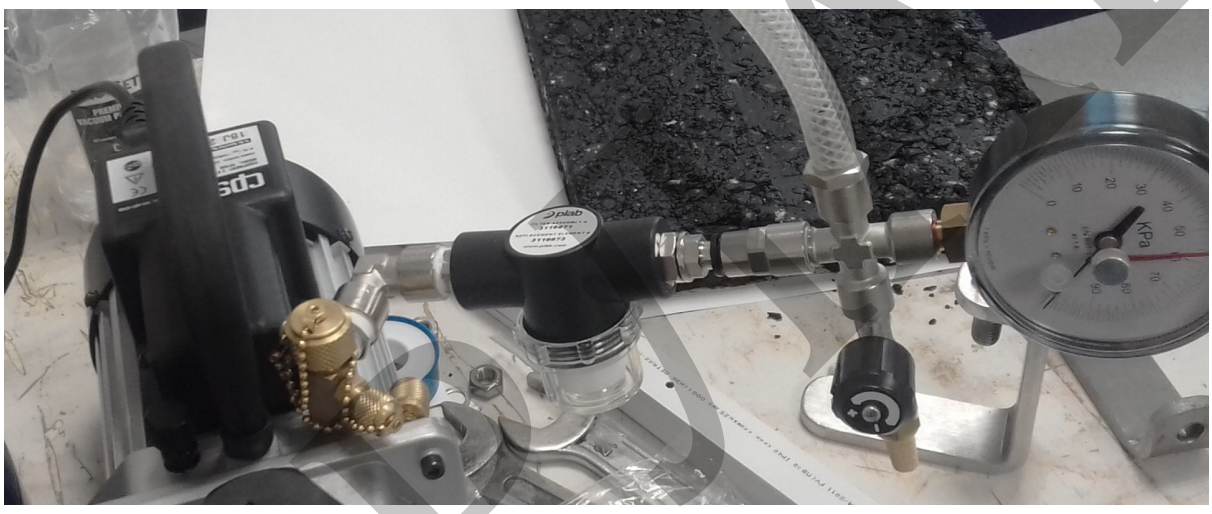

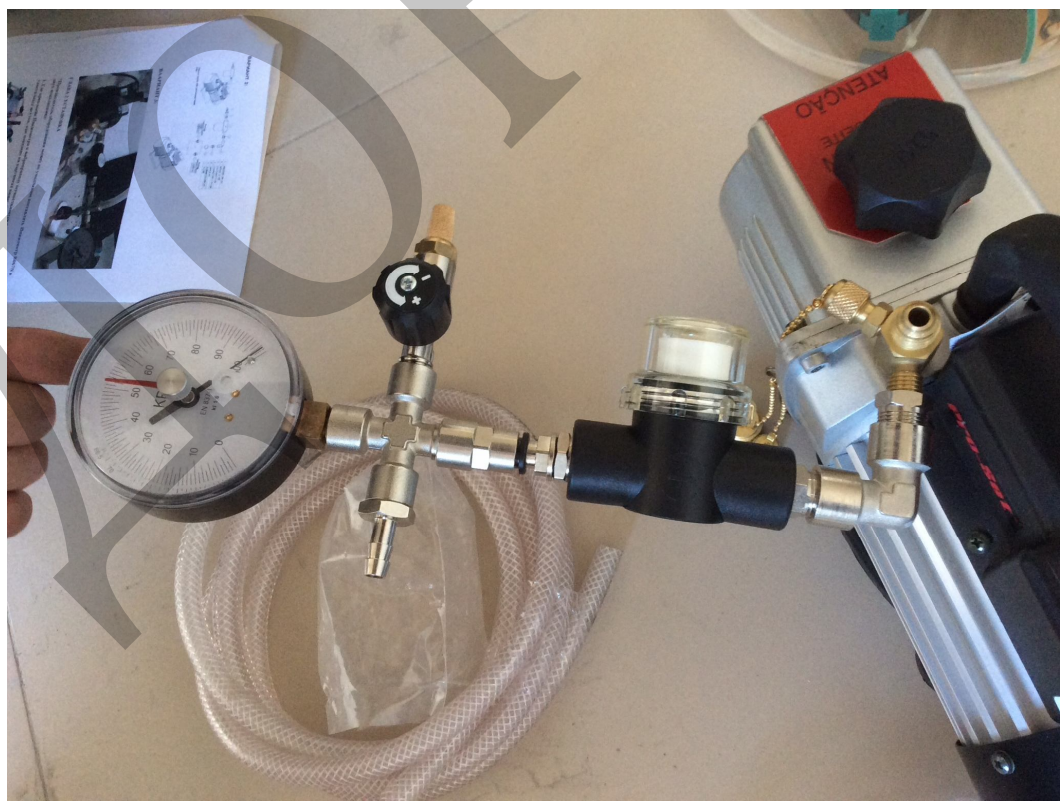

КОРИАБ

ГЛАВА 2 УСТАНОВКА

***Производитель оборудования может по умолчанию поставлять Пикнометр B067N в двух исполнениях:**

1. Где крепление Пикнометра к виброприводу осуществляется с помощью резиновых эластичных жгутов, как показано на картинках ниже:

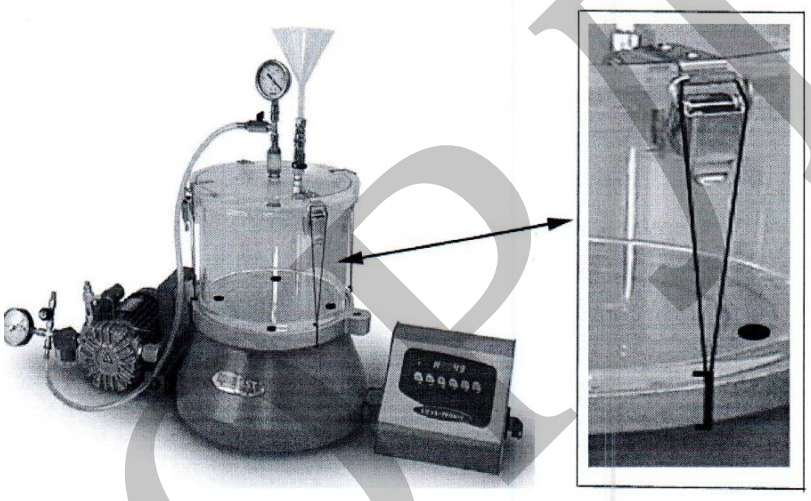

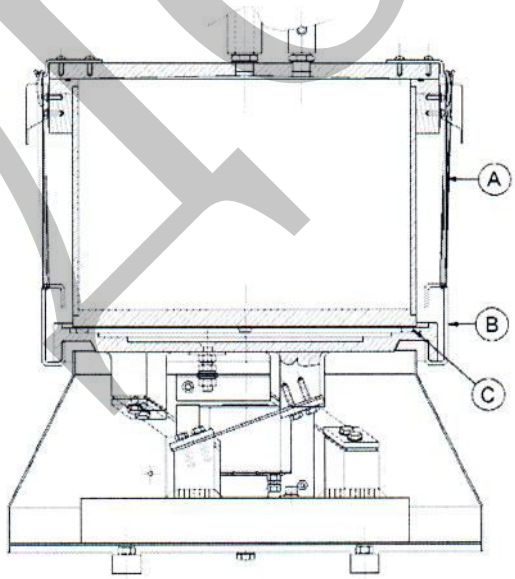

A – Эластичный жгут

B – Металлическая скоба

C – Дно чаши вибропривода

ДОРЛАБ

2. Где крепление производится поперечной планкой вибропривода, как представлено на картинке:

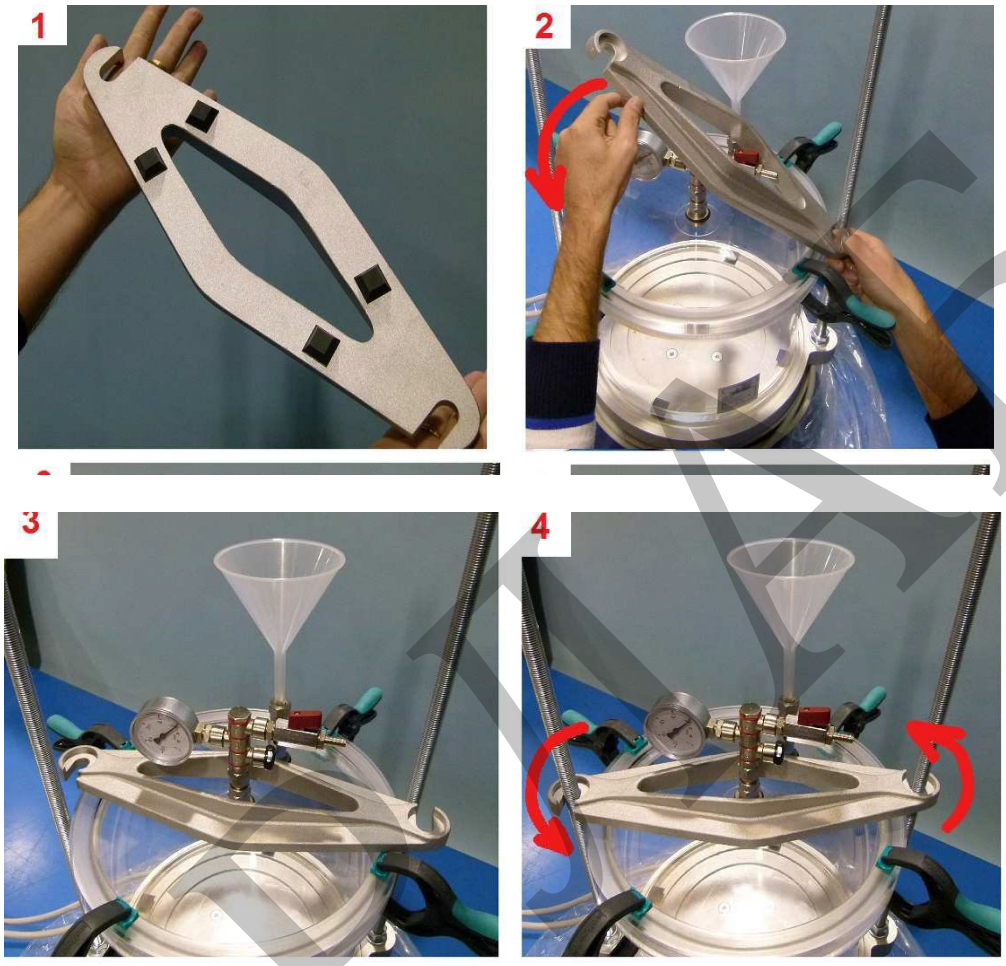

ГЛАВА 3 ЭКСПЛУАТАЦИЯ

Оборудование подлежит эксплуатации в соответствии с требованиями проведения испытаний, описанных в требуемом стандарте.

***Принцип испытания для РФ прописан в ГОСТ 32761-2019, ПНСТ 92-2016**

ГЛАВА 4 СТАНДАРТЫ И ТЕХНИЧЕСКИЕ ХАРАКТЕРИСТИКИ

СТАНДАРТЫ: ПНСТ 92-2016 / ГОСТ 32761-2019 / EN 12697-5, EN 13108 / ASTM D 2041 / AASHTO T209, T283

Прибор изготовлен из оргстекла, на крышке расположены клапан и вакуумметр. Пикнометр предназначен для определения объемной плотности сыпучего заполнителя, максимальной теоретической плотности неуплотненной асфальтобетонной смеси и содержания пустот в уплотненных смесях. Для проведения теста необходимо создать вакуум 30 мм рт. ст.
Габариты: 300x450 мм.
Масса: ~ 8 кг

ДОПТАЛ